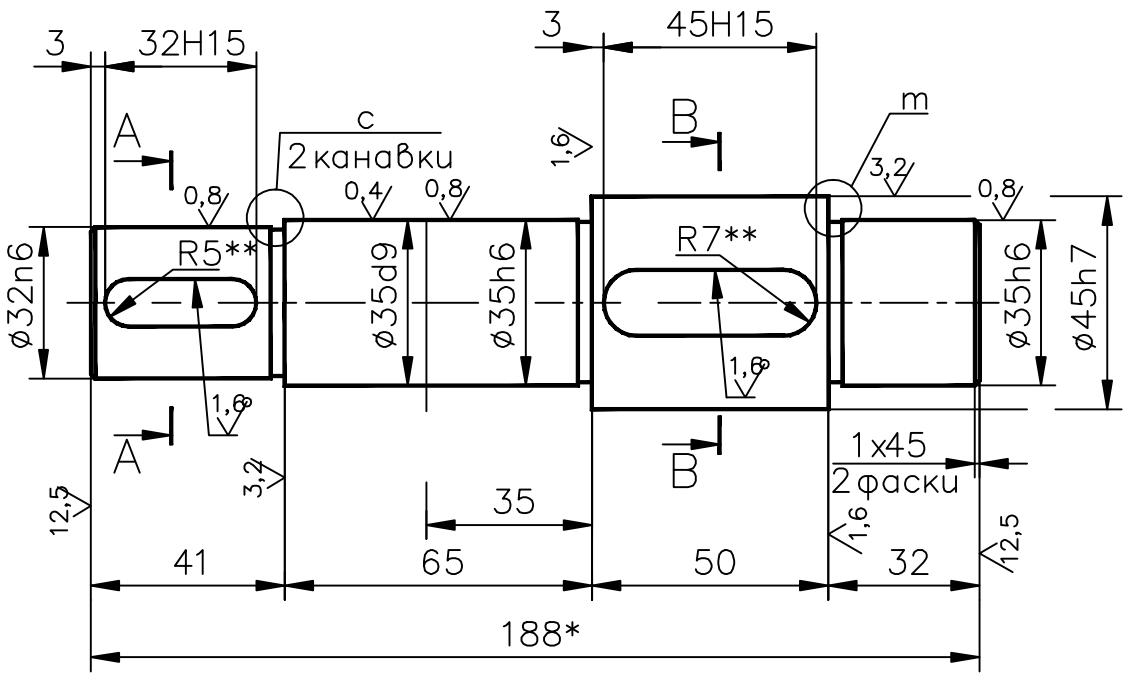

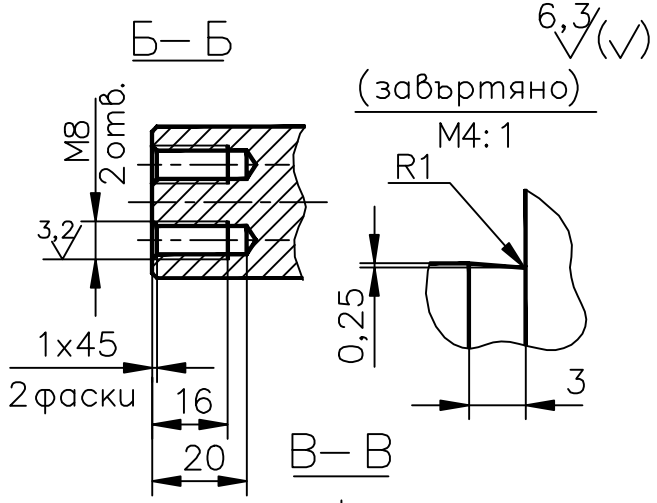

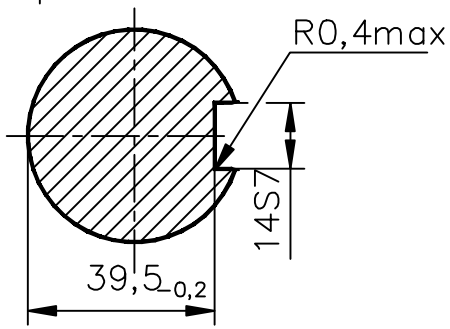

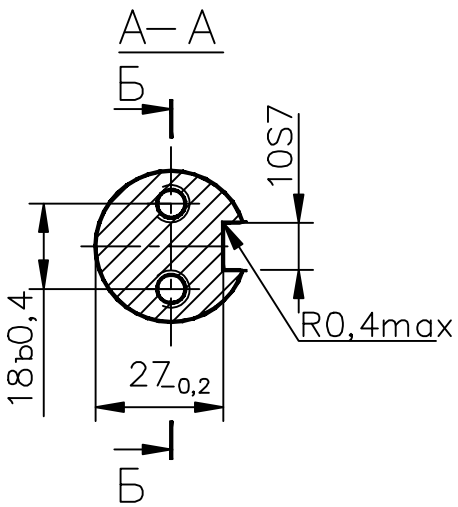

ДЕТАЙЛ 1

1. 269...302HB.
2. *Размер за справка
3. **Размер обеспечен от . инструмента.
4. Неуказаните гранични отклонения отвори–H14, валове–h14, осталите IT14/2

Изм	Лист	N Докум	Подп	Дат		Лист	Маса	Мащаб
Разраб					Вал			1:1
Пров.						Лист	вс. листа	
Н. Контр.					Стомана 25ХГТ			
Утв.								

Формат А3